Rechnungsanschrift

_____

_____

_____

Lieferanschrift

_____

_____

_____

nordbleche®

per Fax an 05494/98056-13

per Mail an info@nordbleche.de

Seite .....von .....

☐ Anfrage ☐ Bestellung

_____

Liefertermin

_____

Ihre Belegnummer

Stahlblech ○ 0,75 mm

Alublech ○ 0,70 mm

Sonstiges ○ Aluzink ○ Sondermaterial .....

Beschichtung ○ Polyester RAL

Farbe .....

_____

_____

_____

_____

_____

_____

_____

Beispiel

- bitte immer mit vollständigen Angaben
- alle Winkel in Grad angeben!
- die Farbseite mit ⟶ kennzeichnen

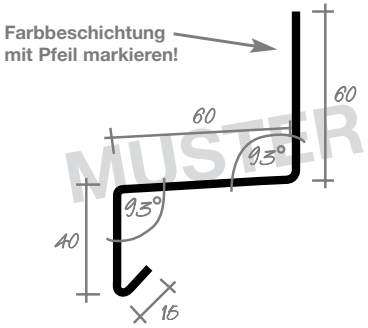

Nr.	Anz.	Länge 2,5 o. 4m	Zuschnitt	Anz. Ktg.

Nr.	Anz.	Länge 2,5 o. 4m	Zuschnitt	Anz. Ktg.

Nr.	Anz.	Länge 2,5 o. 4m	Zuschnitt	Anz. Ktg.

Nr.	Anz.	Länge 2,5 o. 4m	Zuschnitt	Anz. Ktg.

Nr.	Anz.	Länge 2,5 o. 4m	Zuschnitt	Anz. Ktg.